株式会社エムジー
（旧社名：株式会社エム･システム技研）

2024-03 改1
NC-7347 500741 1刷発行

METATRON® シリーズ

メタトロンコンバータ

▌LAN ケーブルをツイストペアケーブルで代用
▌ツイストペアケーブルで 10Mbps 最大 1000m(*1) 伝送
▌既設ケーブルの予備線も利用可

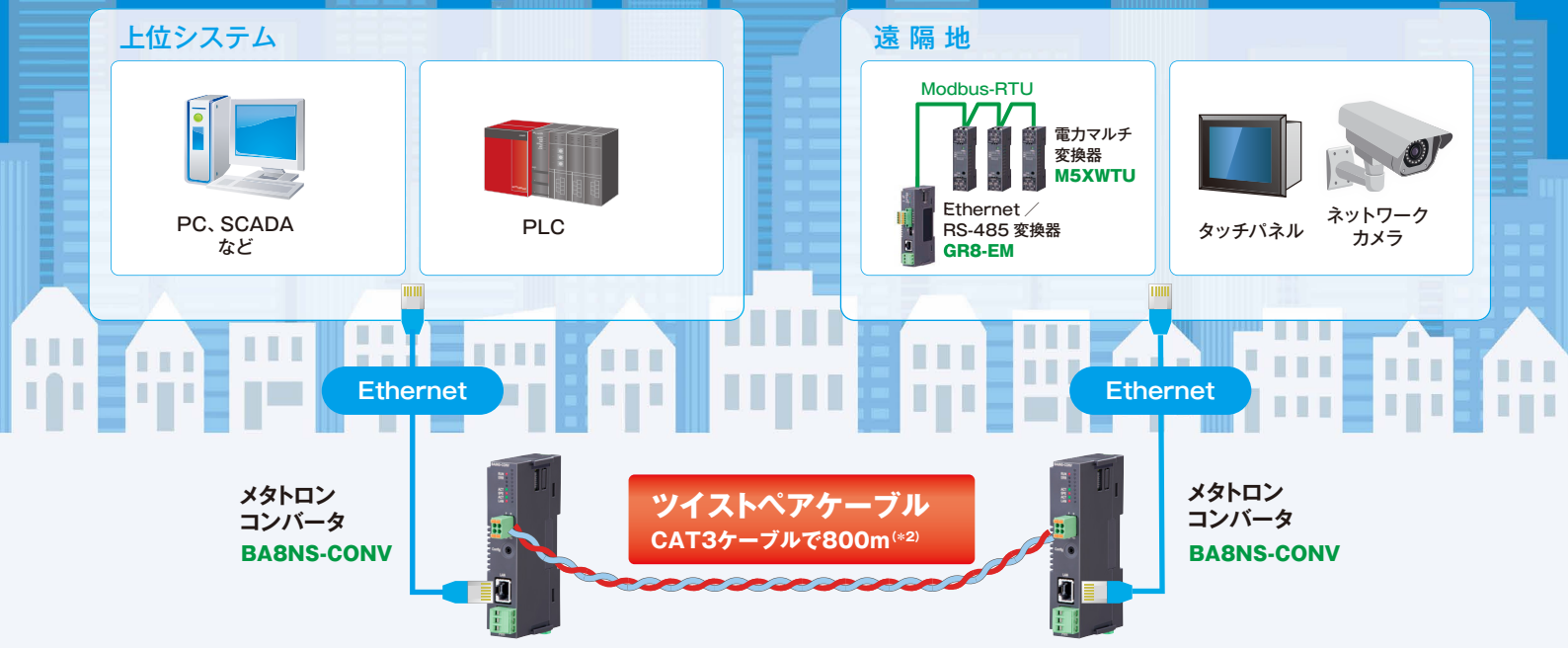

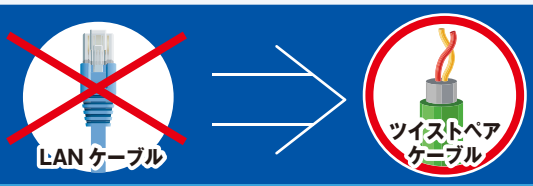

既設のツイストペアケーブルを LANケーブルとして使用できます。

▌メタトロンコンバータとは

通常 LAN ケーブルの伝送距離は最大で 100m です。
メタトロンコンバータ（形式：**BA8NS-CONV**）は、ツイストペアケーブルを使って 10Mbps で最大 1,000m（規格値）(*1) まで Ethernetの通信ができるネットワーク変換器です。

▌メリット

Ethernetを使用する PLC ネットワーク（Modbus/TCP など）の場合、伝送距離が 100m 以上になると LAN ケーブルの間に光ファイバケーブル区間を設けることが多いのですが、光ファイバケーブルの設置工事などで高額な費用がかかってしまいます。既設のツイストペアケーブルで使用していない予備線などがあれば、さらにコストダウンが期待できます。

▌メタトロンコンバータケーブルテストキット

必ず事前に、ご検討中のツイストペアケーブルと**メタトロンコンバータ**を接続し、正常に動作するかどうかを**メタトロンコンバータケーブルテストキット**でご確認ください。簡単・軽量で、貸出し無料です。

（＊1）ケーブルのカテゴリや現場環境によって伝送距離は変わります。　（＊2）社内テスト済み

メタトロンコンバータ
形　　式：BA8NS-CONV
基本価格：60,000円～

価格はお断りなしに変更することがありますのでご了承ください。
最新価格はWebサイトでご確認ください。

メタトロンコンバータ
ケーブルテストキット

Make Greener automation

はい　がた
廃形しません!!

電子パーツが廃止になった場合などでも、設計変更で対応いたします。
ただし、代替の電子パーツを入手できない、あるいはリピートオーダが見込めない場合などは廃形にすることがあります。

機器仕様

構　　造：ボックス形
接 続 方 式：
・供給電源
本体側コネクタ：MSTB2,5/3-G
（フエニックス・コンタクト製）
ケーブル側コネクタ：MSTB2,5/3-ST
（フエニックス・コンタクト製）
適用電線サイズ：0.2 ～ 2.5mm²、剥離長 7mm
・LAN
10BASE-T ／ 100BASE-TX 用モジュラジャック（RJ-45）
・10BASE-T1L
本体側コネクタ：当社製
適合コネクタ：DFMC1,5/2-ST-3,5
（フエニックス・コンタクト製）本器に付属
適用電線サイズ：0.2 ～ 1.5mm²、剥離長 10mm
アイソレーション：LAN－SPE－供給電源－FE 間

通信仕様

クライアント接続数：1
■Ethernet 仕様
・通 信 規 格：IEEE 802.3u
・伝 送 種 類：10BASE-T、100BASE-TX
・伝 送 速 度：10、100Mbps（AutoNegotiation 機能付）
・伝送ケーブル：10BASE-T（STP ケーブルカテゴリ 5）
100BASE-TX（STP ケーブルカテゴリ 5e）
・セグメント最大長：100m
■10BASE-T1L 仕様
・通 信 規 格：IEEE 802.3cg
・伝 送 速 度：10Mbps
・伝送ケーブル：CAT5 2 線ツイストペアケーブル
・セグメント最大長：1000m（規格値）

設置仕様

供 給 電 源：24V DC（約 35mA）
100V AC（開発中）
使用温度範囲：－ 10 ～ +55℃
使用湿度範囲：10 ～ 90%RH（結露しないこと）
使用周囲雰囲気：腐食性ガス、ひどい塵埃のないこと
強電界、強磁界の発生がないこと
本体に直接振動や衝撃がないこと
取　　付：DIN レール取付
質　　量：約 100g

性　　能

絶 縁 抵 抗：100MΩ以上／ 500V DC
耐　電　圧：LAN・SPE－供給電源－FE 間
1500V AC 1 分間
LAN－SPE 間 500V AC 1 分間

各部の名称

外形寸法図（単位 :mm）

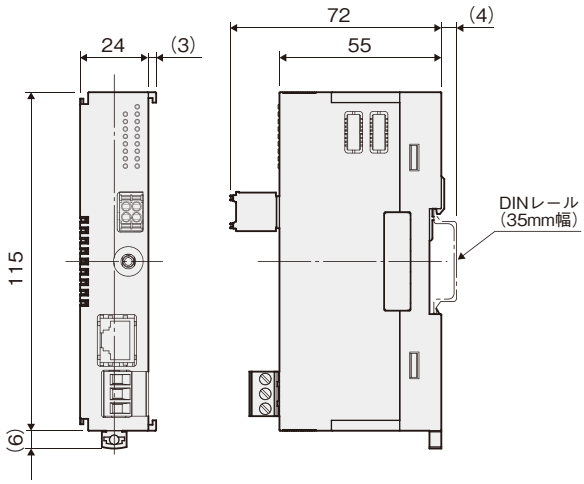

●記載内容はお断りなしに変更することがありますのでご了承ください。
●ご注文・ご使用に際しては、最新の「仕様書」および下記 URL より「ご注文に際して」を必ずご確認ください。
www.mgco.jp/info_order/index.html
●本製品のうち、外国為替および外国貿易法に定める輸出許可、承認対象貨物（又は技術）に該当するものの輸出（又は非居住者に提供）にあたっては、同法に基づく輸出許可、承認（又は役務取引許可）が必要になります。

このマークは、RoHS 指令で制限されている特定有害物質（10 物質）が規制値以下の製品であることを示しています。

株式会社エムジー
（旧社名：株式会社エム･システム技研）
代理店

当社製品のご注文や価格につきましては、下記までご連絡ください。

ホットライン
0120-18-6321
E-mail hotline@mgco.jp
カスタマセンター
TEL 06-7525-8800
FAX 06-7525-8810

Webサイト
www.mgco.jp
拠点一覧はこちら
www.mgco.jp/cover/kaisha10.html